DAPHNE – Inštitút aplikovanej ekológie
Podunajská 24, 821 06 Bratislava, Slovensko
tel./fax: +421 2 455 240 19
e-mail: daphne@daphne.sk
web: www.daphne.sk

Výzva na predloženie cenovej ponuky na „výrobu a osadenie informačných panelov“

Zákazka podľa § 9 ods.9 zákona č. 25/2006 Z. z. o verejnom obstarávaní a o zmene a doplnení niektorých zákonov v znení neskorších predpisov (ďalej len „zákon o verejnom obstarávaní“)

1. Identifikácia konečného prijímateľa:
Názov: DAPHNE – Inštitút aplikovanej ekológie
Sídlo: Podunajská 24, 821 06 Bratislava
IČO: 30814081
DIČ: 2020912157
IČ DPH: SK 2020912157
Kontaktná osoba: Mgr. Jana Menkynová
tel.: 0905 982 866, e-mail: menkynová@daphne.sk

2. Predmet zákazky a názov projektu:

Podrobný opis predmetu zákazky:

Predmetom obstarávania je výroba informačných panelov k uvedenému projektu a ich osadenie na prírodne významných lokalitách v regióne Bratislavy.

Ide o tri typy informačných panelov:

1) veľké panely klasické: 16 ks
2) veľké panely interaktívne: 5 ks (4 jednostranné + 1 obojstranná tabuľa)
3) malé panely: 20 ks

Technická špecifikácia informačných panelov je uvedená v Prílohách 1, 2 a 3.

Predmet zákazky bude financovaný v rámci realizácie projektu LIFE10 NAT/SK/000080 „Obnova území NATURA 2000 v cezhraničnom regióne Bratislava“ podporovaného z programu LIFE+ Nature.

3. Celkové množstvo alebo rozsah:

Predpokladaná hodnota zákazky je **8 950 EUR bez DPH** / 10 740 EUR s DPH

Celkové množstvo predmetu zákazky:

P. č.	Predmet zákazky	Celkové množstvo
1	Veľké informačné panely klasické	16 ks
2	Veľké informačné panely interaktívne	4+1 ks
3	Malé informačné panely	20 ks

DAPHNE – Inštitút aplikovanej ekológie
Podunajská 24, 821 06 Bratislava, Slovensko
tel./fax: +421 2 455 240 19
e-mail: daphne@daphne.sk
web: www.daphne.sk

4. Typ zmluvy:
Zmluva o dielo podľa § 631 zákona č. 40/1964 Zb. (Občiansky zákonník) v znení neskorších predpisov na dodanie predmetu zákazky. Návrh zmluvy je prílohou č. 4 výzvy.

5. Rozdelenie predmetu zákazky na časti:
Konečný prijímateľ požaduje predložiť cenovú ponuku na celý predmet zákazky. Uchádzač nesmie rozdeliť predmet zákazky na časti.

6. Miesto dodania predmetu zákazky:
Miesto dodania: podľa prílohy. Presné miesto osadenia bude určené v zmluve o dielo.

7. Lehota na dodanie predmetu zákazky:
a) Výroba drevených panelov vrátane striešky a náteru, výroba oceľových pätiek do 31.3.2015
b) Výroba informačných tabúľ vrátane potlače do 20.4.2015
c) Montáž, doprava osadenie v teréne do 15.5.2015

8. Hlavné podmienky financovania:
Konečný prijímateľ neposkytuje na plnenie predmetu zmluvy preddavok ani zálohovú platbu. Vlastná platba sa bude realizovať formou bezhotovostného platobného styku v eurách na základe predložených faktúr podľa podmienok dohodnutých v zmluve. Splatnosť faktúry bude 14 dní odo dňa jej doručenia.

9. Podmienky účasti uchádzačov:
Predloženie kópie dokladu o oprávnení vykonávať predmetnú činnosť (výpis z obchodného registra alebo výpis zo živnostenského registra, prípadne iný doklad preukazujúci oprávnenie podnikať). Nepožadujeme úradne overený doklad. Súčasťou ponuky musia byť aspoň dve referencie s fotodokumentáciou potvrdené odberateľom, ktorými potvrdí dodanie tovaru rovnakého alebo podobného charakteru ako je predmet súťaže.

10. Lehota na predkladanie cenových ponúk:
Konečný prijímateľ žiada cenovú ponuku zaslať poštou alebo osobne **do 6. marca 2015** na adresu:
DAPHNE – Inštitút aplikovanej ekológie
Podunajská 24
821 06 Bratislava

Rozhodujúci je dátum obdržania cenovej ponuky zadávateľom.
Na obálku s cenovou ponukou prosíme uviesť **„Informačné panely“ – cenová ponuka - neotvárať.**

11. Kritérium na hodnotenie cenových ponúk:
- najnižšia celková cena v EUR

12. Spôsob určenia ceny:
Uchádzačom navrhované zmluvné ceny za požadovaný predmet zákazky budú vyjadrené v eurách a stanovené podľa § 3 zákona NR SR č.18/1996 Z. z. o cenách v znení neskorších predpisov, vyhlášky MF SR č. 87/1996 Z. z., ktorou sa vykonáva zákon NR SR č. 18/1996 Z. z. o cenách. Platca DPH viditeľne uvedie cenu

DAPHNE – Inštitút aplikovanej ekológie
Podunajská 24, 821 06 Bratislava, Slovensko
tel./fax: +421 2 455 240 19
e-mail: daphne@daphne.sk
web: www.daphne.sk

bez DPH, DPH a cenu s DPH. Neplatca DPH viditeľne uvedie konečnú cenu a informáciu, že nie je platca DPH.

13. Ďalšie informácie verejného obstarávateľa:

- cenová ponuka musí byť vyhotovená v listinnej podobe, ktorá zabezpečí trvalé zachytenie jej obsahu,
- všetky náklady a výdavky, ktoré vzniknú záujemcovi alebo uchádzačovi v súvislosti s jeho účasťou v tejto zákazke znáša záujemca alebo uchádzač na vlastnú ťarchu, bez akéhokoľvek finančného nároku voči konečnému prijímateľovi bez ohľadu na výsledok vyhodnotenia cenových ponúk,
- ponuky sa po vyhodnocovaní nevracajú, sú súčasťou dokumentácie, ktorá sa bude archivovať,
- každému uchádzačovi, ktorý predložil cenovú ponuku na predmet zákazky, bude zaslaný výsledok vyhodnotenia ponúk.

S pozdravom,

Mgr. Viera Šefferová Stanová, PhD.
štatutár

V Bratislave, dňa 27. 2. 2015

DAPHNE – Inštitút aplikovanej ekológie
Podunajská 24, 821 06 Bratislava, Slovensko
tel./fax: +421 2 455 240 19
e-mail: daphne@daphne.sk
web: www.daphne.sk

Príloha 1 - Technická špecifikácia veľkých informačných panelov klasických

Textovo – grafická časť panelu má rozmer 1200 x 1000 mm. Rozmer vnútornej časti dreveného rámu je prispôsobený jej veľkosti. Umiestnenie infopanela je na šírku. Informačná tabuľa má masívny rám z impregnovaného dreva (sušené drevo, smrekový hranol – masívna nosná časť rámu a stojky z hranolu s prierezom 100 x 60 mm, okrasná časť (2 trámy hore, 4 trámy v spodnej časti z hranolu s prierezom 100 x 40 mm), drevené nosné stojky sú ukotvené v oceľových pätkách a kovovou časťou zabetónované do pôdy.
V nosnom ráme je osadená drevotriesková impregnovaná doska, na jej prednej strane je samoreznými nehrdzavejúcimi skrutkami pripevnená textovo - grafická časť. Na textovo – grafickú časť je použitý materiál hliník –plast –hliník s potlačou, ktorá je dlhodobo odolná voči vplyvom počasia (vlhkosť, dážď, sneh, UV žiarenie). Tlač priamo na panel spĺňa zadané podmienky, je polomatná, avšak kvôli zlepšeniu ochrany pred popísaním a poškriabaním bude potlač ešte prekrytá nalepením lesklej ochrannej fólie.
Zvrchu sú infopanel a rám chránené drevenou (šindľovou) impregnovanou strieškou.

Odberateľ zabezpečí definitívny výber miest inštalácie infopanelov (po schválení miesta inštalácie miestnymi mestskými časťami, samosprávami a ochranárskymi subjektmi) a dodá ich obsahovú časť vo finálnej grafickej podobe a vhodnom elektronickom formáte.

Veľké panely budú osadené v katastrálnom území nasledujúcich obcí / mestských častí Bratislavy:
Vysoká pri Morave (2 ks), Zohor (1 ks), Bratislava – Nové Mesto (2 ks), Bratislava – Karlova Ves (2 ks), Bratislava-Petržalka (1 ks), Bratislava-Dúbravka (1 ks), Bratislava - Devínska Nová Ves (5 ks), Bratislava-Devín (2 ks).

<u>Konštrukcia a osadenie jedného informačného panela podľa požiadaviek odberateľa zahŕňa:</u>

- Drevená časť: sušené drevo (smrekový hranol)
- Kovová časť: oceľové pätky (2x)
- Tabuľa: hliníkovo –plastovo –hliníkový panel s laminovanou potlačou
- Ochranná lesklá fólia na potlač
- Impregnácia: ochranný náter na drevo, odtieň orech
- Osadenie v teréne: doprava, výkopy, betonáž

Nákres – informačný panel klasický:

DAPHNE – Inštitút aplikovanej ekológie
Podunajská 24, 821 06 Bratislava, Slovensko
tel./fax: +421 2 455 240 19
e-mail: daphne@daphne.sk
web: www.daphne.sk

Príloha 2 - Technická špecifikácia veľkých informačných panelov interaktívnych

Popis :
Jedná sa o otočný informačný panel, ktorý sa skladá z dvoch hlavných častí pevného kruhu – osky priemeru 39O mm a pohyblivého kruhu, ktorého veľkosť je 64 cm a pohybuje sa okolo osky.

Na kruhoch sú prilepené dibondy s podtlačou totožného priemeru.
Celá časť je pripevnená o dosku informačného panela, ktorá je hrubá 3 cm.
Je pripevnená maticou so závitom priemeru 12 mm. Matica je chránená krytkou.
Popísané detaily sú znázornené na jednotlivých výkresoch . Názvy častí sú popísané vo výkrese :

„Skladba detailov“

1. Dibond , kruh 390 x 3 mm
2. Oska a pevná časť kruhu
3. Dibond kruh priemeru 640 mm x 3 mm
4. Nátrubok na osku , otáčavý
5. Klzná bronzová podložka
6. Drevo hrúbka 30 mm
7. Podložka na dvanástku priemer
8. Matica na dvanástku závit
9. Krytka
10. Drevoskrutka 30 x 4 mm

Výroba osky – pevná časť kruhu – detail 2.
Vyreže sa kruh priemeru 390 mm, vysustruží sa oska priemeru 30 mm, dlžky 93 mm podľa priloženého výkresu. Oska sa prizvára na stred kruhu tak, aby sa predišlo deformácii kruhu. Zvary majú byť zapustené a opracované bez výstupov.

Dibond – detail č. 1 sa lepí v záverečnej fáze po prevedení povrchovej úprave na kruh lepidlom na nesavé kovové povrchy.

DAPHNE – Inštitút aplikovanej ekológie
Podunajská 24, 821 06 Bratislava, Slovensko
tel./fax: +421 2 455 240 19
e-mail: daphne@daphne.sk
web: www.daphne.sk

Nátrubok na osku – detail č. 4 :
Jedná sa o časť, ktorá sa bude otáčať na pevnej oske a je veľkosti 640 mm z plechu hr. 3mm. Do jeho stredu sa vyvrtá otvor 40,1 mm, vloží sa doň nátrubok, ktorý prečnieva z jednej strany 6 mm a z druhej strany 29 mm. Jeho šírka spolu je 38 mm.
Vnútorná diera nátrubku má 30,3 mm. Zvará sa o kruh kútovým zvarom tak, aby sa nezdeformoval. V nátrubku sa vyvrtá dierka na štift, cez ktorý je možné mazať osku. Po povrchovej úprave sa nalepí na kruh dibond priemeru 64 mm hrúbky 3 mm lepidlom na nesavé povrchy a dibond musí mať na sebe už nalepené obrázky a pod. Viď výkres Nátrubok na osku - detail č. 4.

Poskladanie jednotlivých častí vidieť na výkrese „Skladba detailov“
Sučiastky sa skladajú dokopy po povrchovej úprave zinkovaním, okrem bronzovej podložky.
Na pevnú osku sa navlečie pohyblivá časť informačného panelu. Za ňou nasleduje bronzová podložka – detail č. 5.
Do dreva sa prevrtá dvanástka diera a celá časť sa uchytí matkou metrickou matkou priemer 12, pred ktorou je podložka. Matka a podložka sa nakoniec Prekryje krytkou – detail č. 9 a priskrutkuje drevoskrutkami 4x30 mm.

Možnosť vyrobenia obojstranného otáčavého info panela.
Postup výroby je taký istý, len pri osadzovaní je os oboch informačných tabúľ Vzdialená od seba minimálne 100 mm. Nie je nutné používať krytky.
Viď výkres „Obojstranná otáčavá info tabuľa“

Interaktívne panely budú osadené v katastrálnom území nasledujúcich mestských častí Bratislavy:
1 obojstranná a 2 jednostranné v Bratislava- Devín, 1 ks Bratislava-Nové Mesto (Železná studienka) a 1 ks Bratislava – Karlova Ves (záhrada Vodárenského múzea).

Konštrukcia a osadenie jedného informačného panela podľa požiadaviek odberateľa zahŕňa:

- Drevená časť: sušené drevo (smrekový hranol)
- Kovová časť: oceľové pätky (2x)
- Tabuľa: hliníkovo –plastovo-hliníkový panel s laminovanou potlačou
- Ochranná lesklá fólia na potlač
- Impregnácia: ochranný náter na drevo, odtieň orech
- Osadenie v teréne: doprava, výkopy, betonáž

DAPHNE – Inštitút aplikovanej ekológie
Podunajská 24, 821 06 Bratislava, Slovensko
tel./fax: +421 2 455 240 19
e-mail: daphne@daphne.sk
web: www.daphne.sk

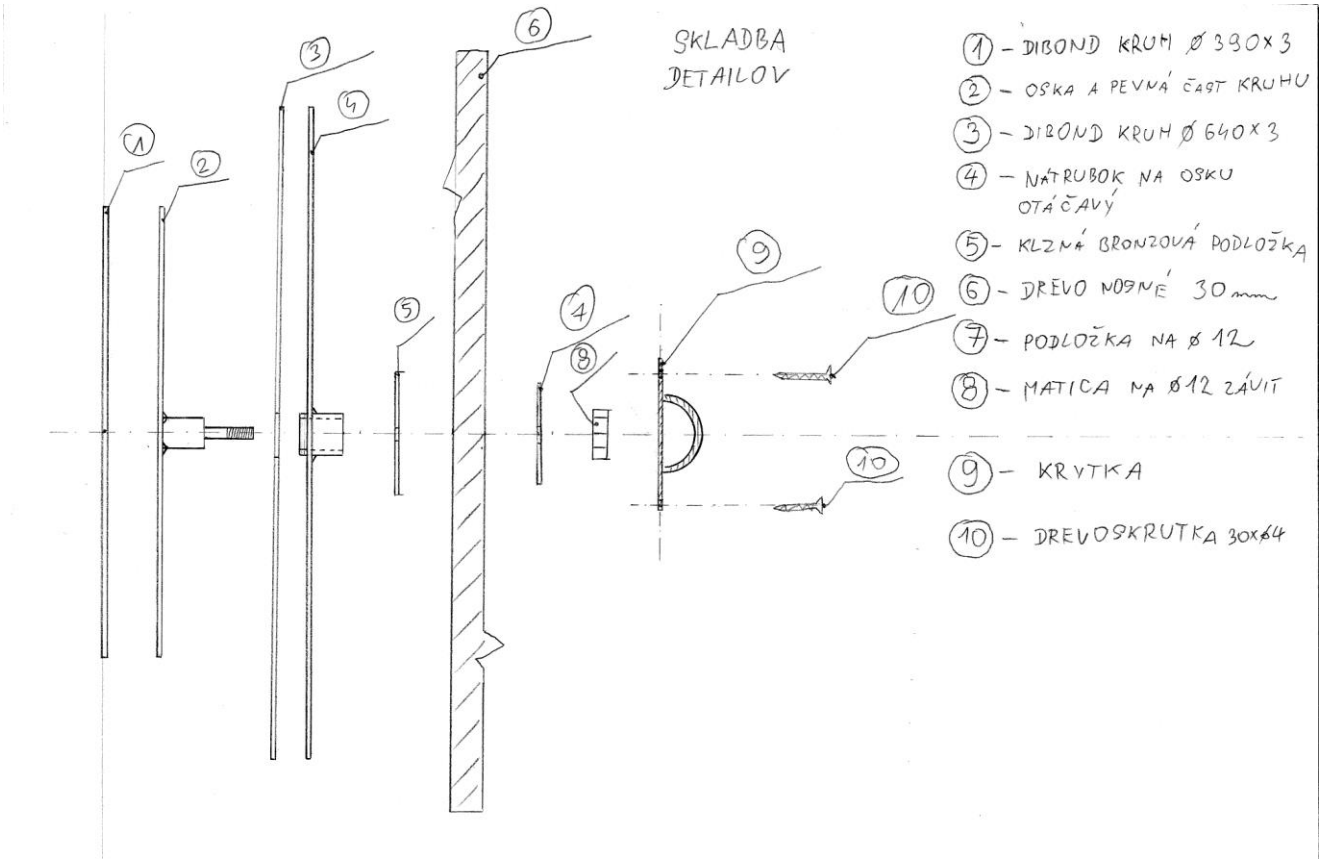

DAPHNE – Inštitút aplikovanej ekológie
Podunajská 24, 821 06 Bratislava, Slovensko
tel./fax: +421 2 455 240 19
e-mail: daphne@daphne.sk
web: www.daphne.sk

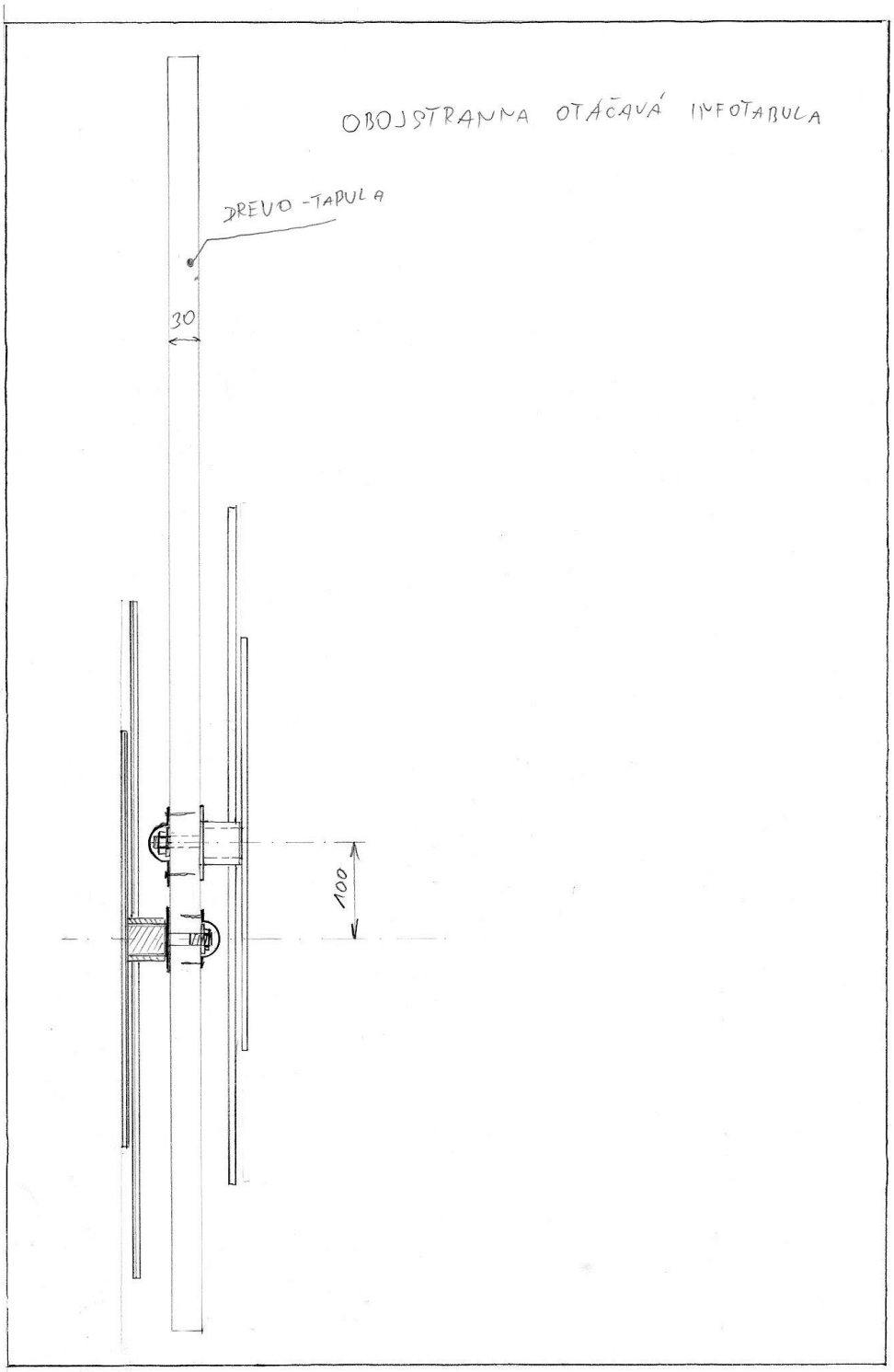

DAPHNE – Inštitút aplikovanej ekológie
Podunajská 24, 821 06 Bratislava, Slovensko
tel./fax: +421 2 455 240 19
e-mail: daphne@daphne.sk
web: www.daphne.sk

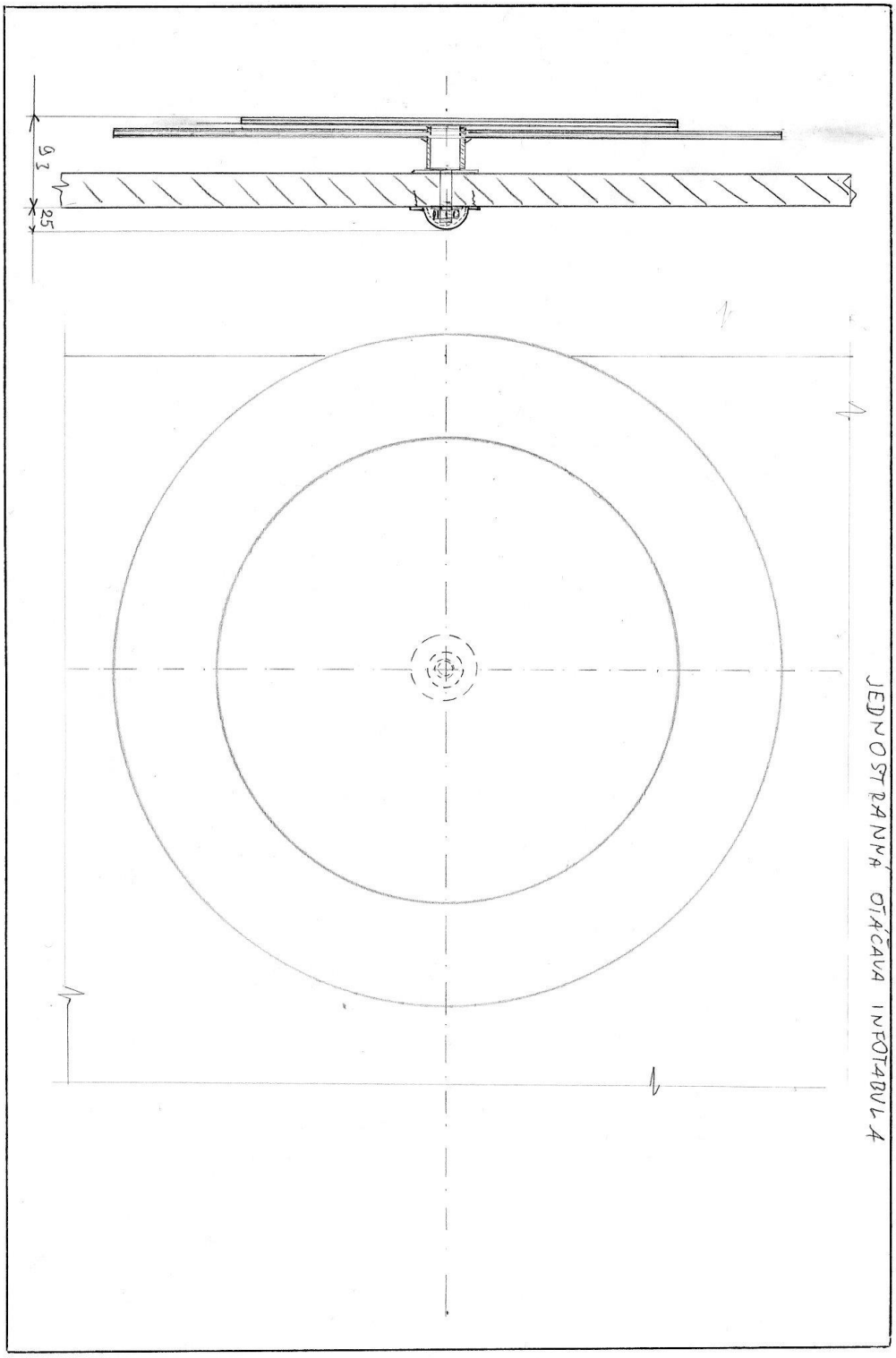

DAPHNE – Inštitút aplikovanej ekológie
Podunajská 24, 821 06 Bratislava, Slovensko
tel./fax: +421 2 455 240 19
e-mail: daphne@daphne.sk
web: www.daphne.sk

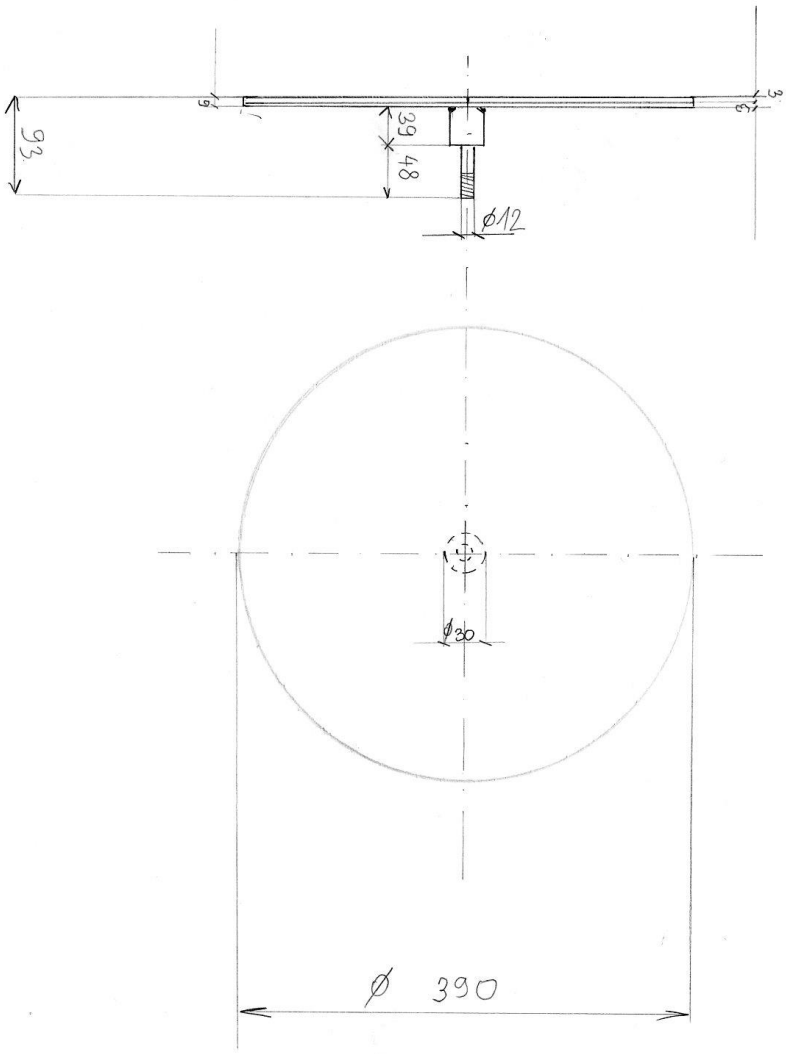

OSKA A PEVNÁ ČASŤ KRUHU
DETAIL (2)

DAPHNE – Inštitút aplikovanej ekológie
Podunajská 24, 821 06 Bratislava, Slovensko
tel./fax: +421 2 455 240 19
e-mail: daphne@daphne.sk
web: www.daphne.sk

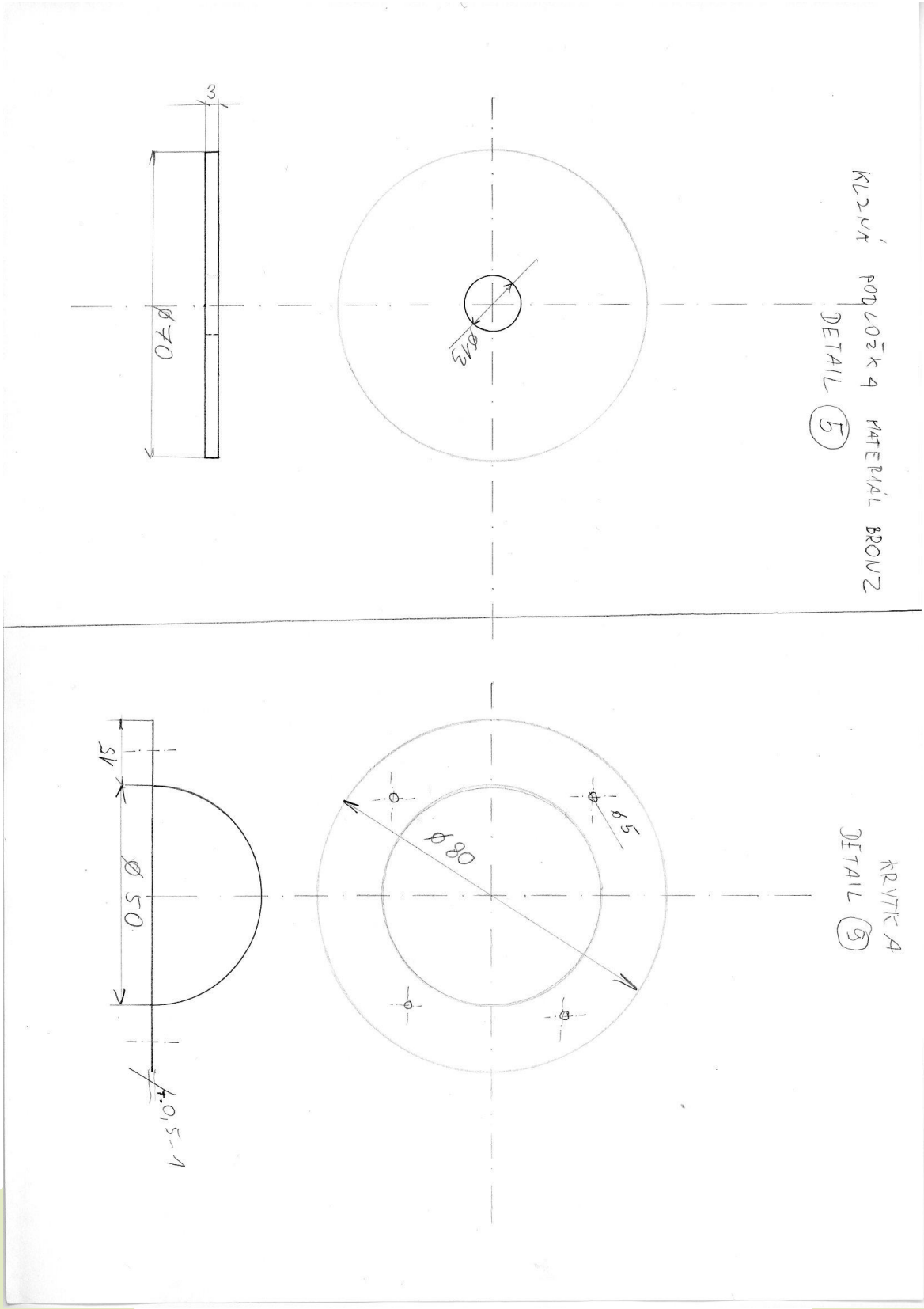

DAPHNE – Inštitút aplikovanej ekológie
Podunajská 24, 821 06 Bratislava, Slovensko
tel./fax: +421 2 455 240 19
e-mail: daphne@daphne.sk
web: www.daphne.sk

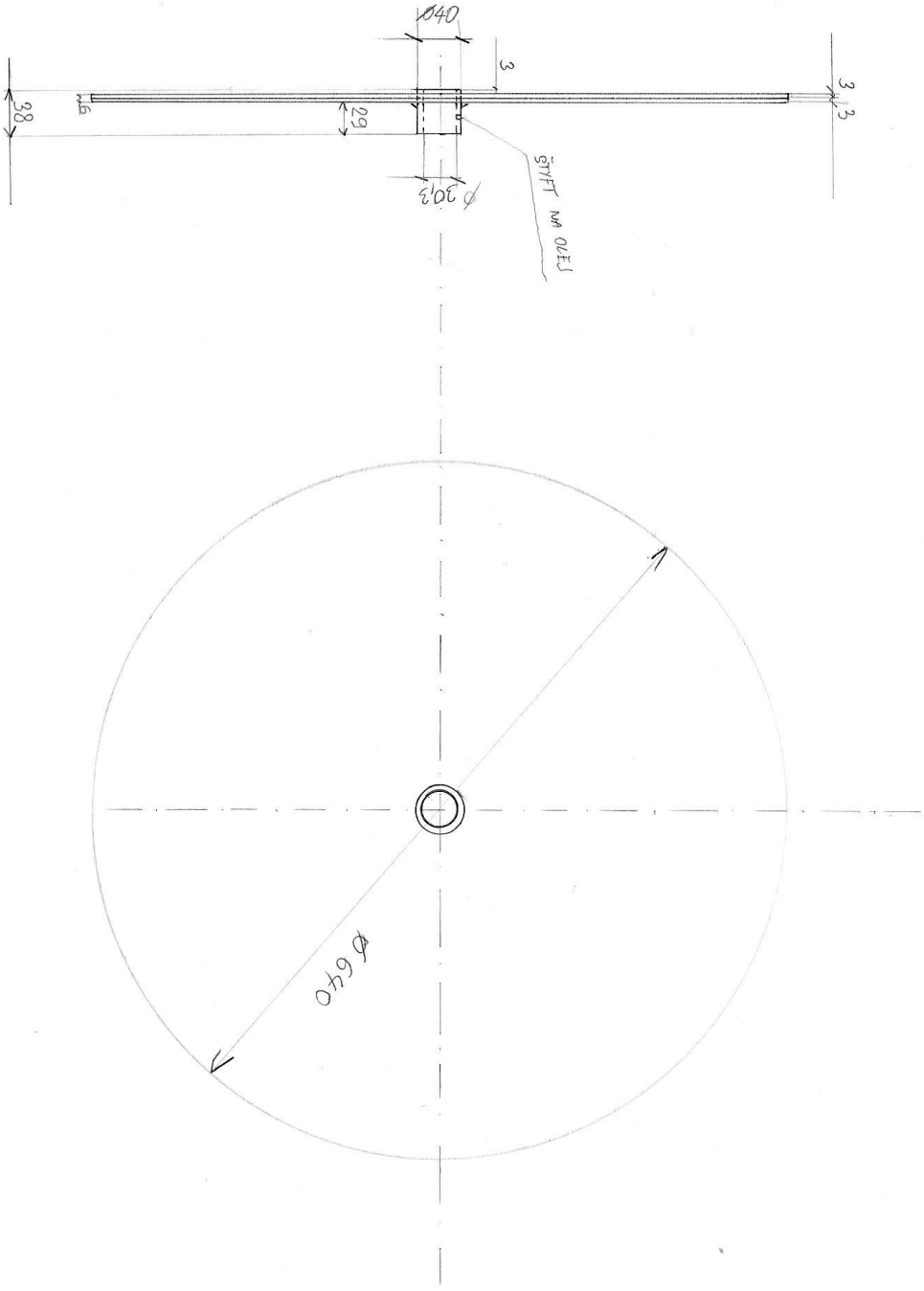

NÁTRUBOK NA OSKU DETAIL (4)

DAPHNE – Inštitút aplikovanej ekológie
Podunajská 24, 821 06 Bratislava, Slovensko
tel./fax: +421 2 455 240 19
e-mail: daphne@daphne.sk
web: www.daphne.sk

Príloha 3 - Technická špecifikácia malých informačných panelov

Formát všetkých tabuliek je 21 x 30 cm. Budú vyhotovené 2 typy tabuliek:

1.typ) Materiál: drevo, na ktorom by bol pripevnený plech s nalepenou farebnou zalaminovanou samolepkou, vlastný **kovový** a/alebo **drevený** rám, ochranný náter na drevo a drevenú striešku veľkosti 5 cm. Spolu bude vyhotovených 15 tabúľ.

Tabule budú pripevnené - osadené rôznym spôsobom:

1) Tri drevené tabule budú osadené na impregnovanom drevenom kole (materiál: agát) do zeme pri vybranom edukačnom prvku a dve priamo na danom prvku:

Umiestnenie tabúľ:

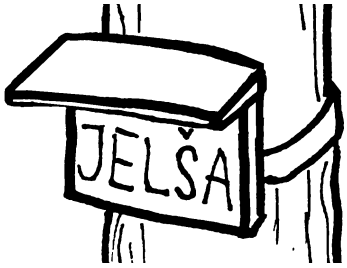

1x priamo na edukačný prvok paleopieskovisko pri Sandbergu – MČ BA Devínska Nová Ves
1x do zeme pri edukačný prvok ovečka vo Weitovom lome – MČ BA Devínska Nová Ves
1x priamo na edukačný prvok hmyzí hotel pred Weitovým lomom – MČ BA Devínska Nová Ves
1x do zeme pri edukačný prvok májka pred Weitovým lomom – MČ BA Devínska Nová Ves
1x do zeme pri edukačný prvok modráčik pred Weitovým lomom – MČ BA Devínska Nová Ves

2) Desať drevených tabúľ bude pripevnených popruhmi na stromy a bude odkazovať na rôzne zaujímavosti na náučnom chodníku v katastri MČ Bratislava – Devínska Nová Ves, Devín a Dúbravka.

2.typ) Materiál: plexisklo, na ktorom bude natlačený text s obrázkom vo forme zalaminovanej samolepky. Spolu budú vyhotovených 5 tabúľ. Tabule budú upevnené priamo na kameň (pieskovec resp. vápenec) pomocou skrutiek.

Cenová ponuka dodávateľa zahŕňa:

- výrobu kompletných infopanelov podľa požiadaviek odberateľa (suma za kus);
- montáž a osadenie v teréne ktorý je dostupný autom.